szafla RTV *Hawana*

rysunki techniczne

Smart Space Group Polska

www.smartspacegroup.pl

+48 22 122 85 23

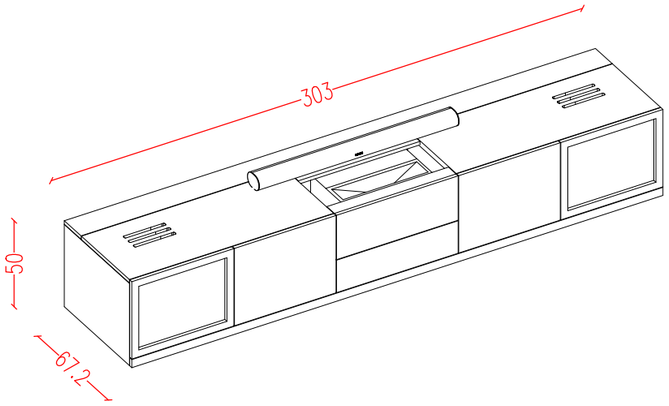

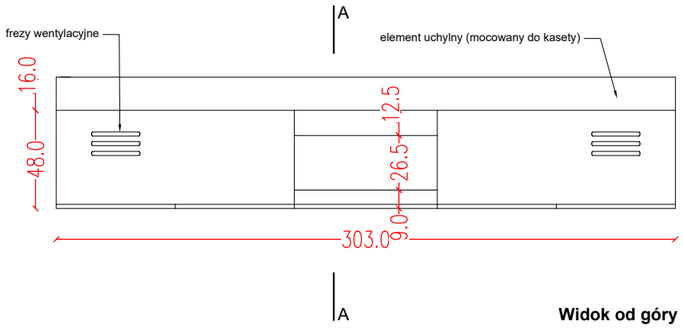

Widok od góry

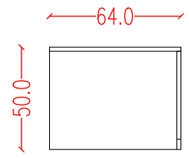

Widok od boku

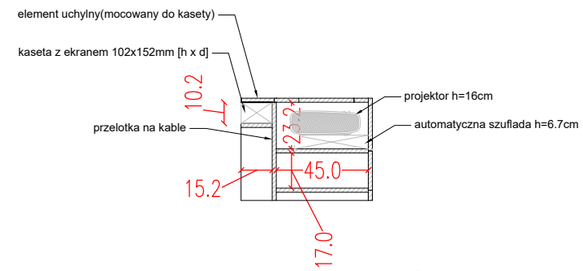

Przekrój A-A

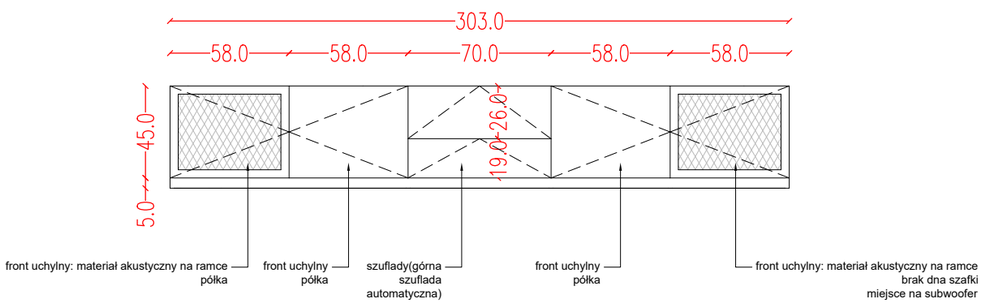

Widok od frontu

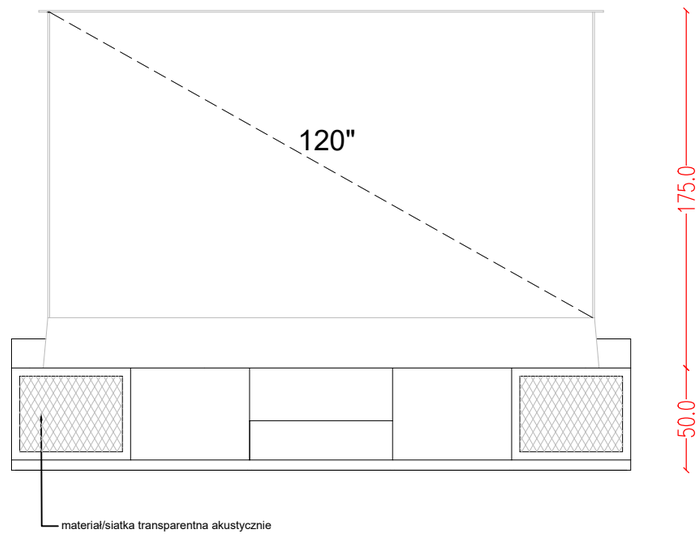

Widok od frontu
z wysuniętym ekranem

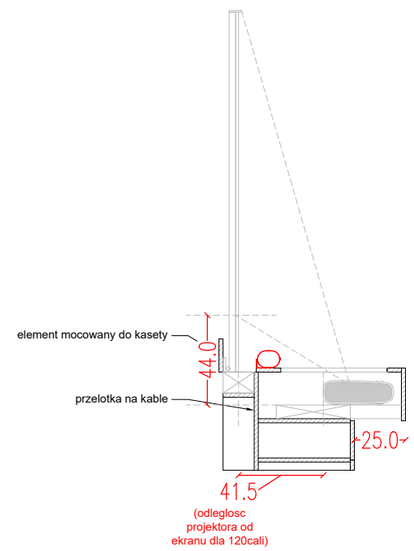

Przekrój A-A
w trakcie projekcji
(wysunięta szuflada)

@A3